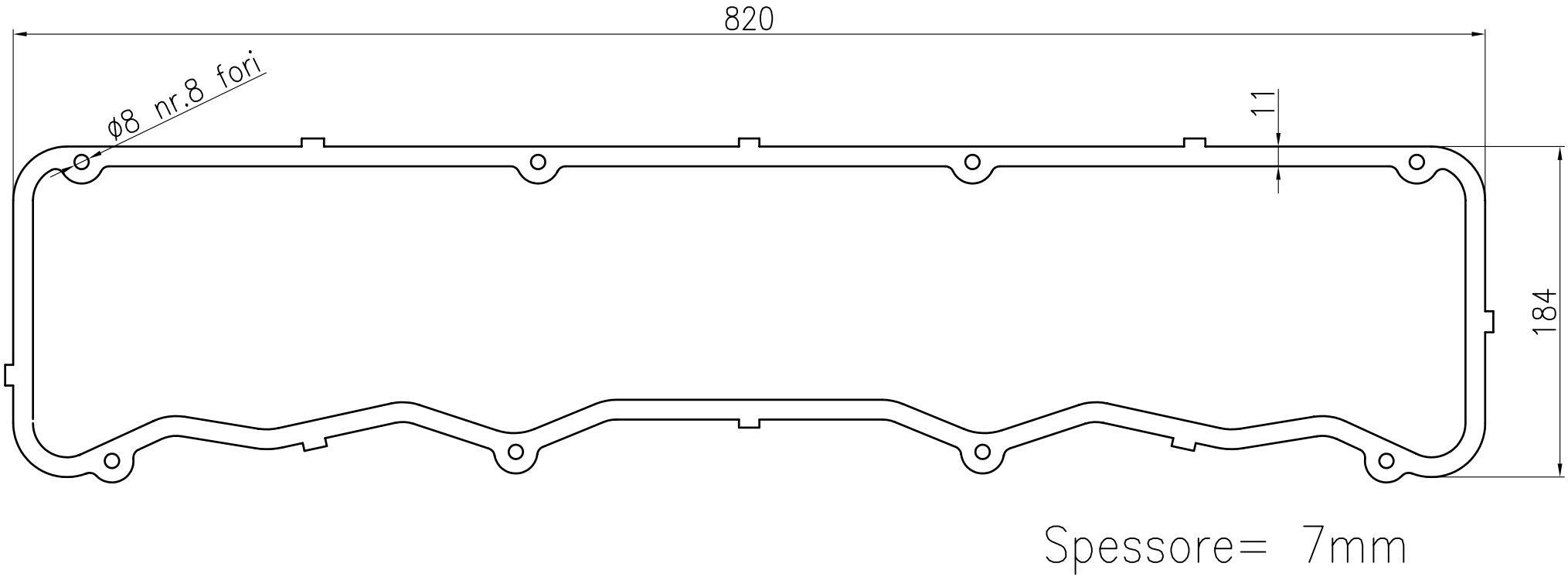

GUARNIZIONE COPERCHIO VALVOLE 2725-2726-2728

cod.0706102563