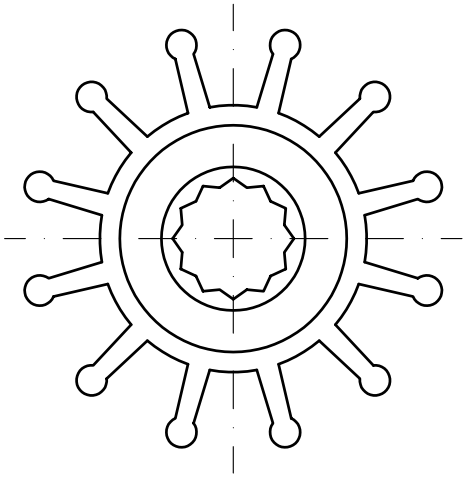

De 57 – H 32.2

Kg. 0.084

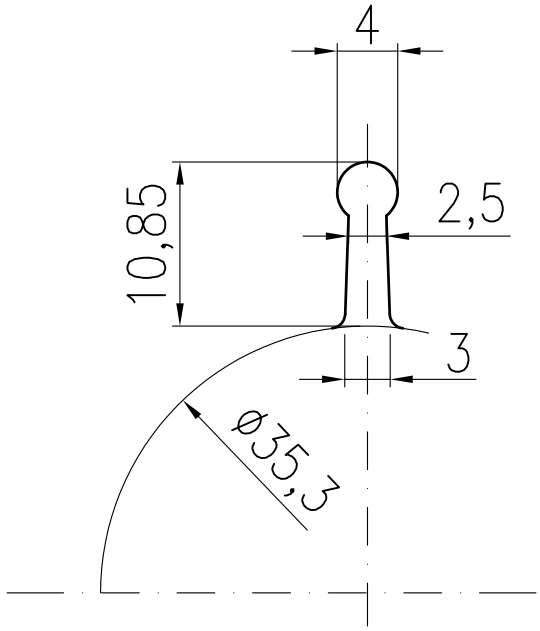

PARTICOLARE DELLA PALA

scala 2:1

GIRANTE PER POMPA ACQUA MARE 3/4"

CODICE

00.69.39