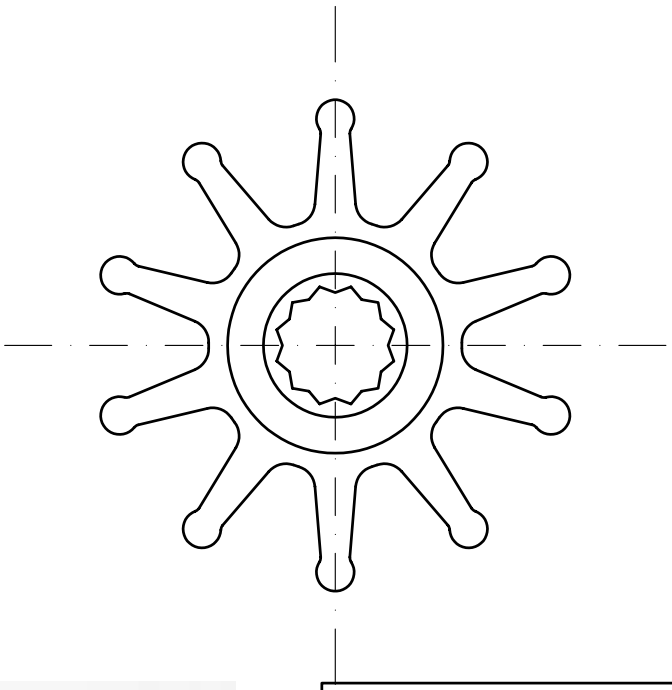

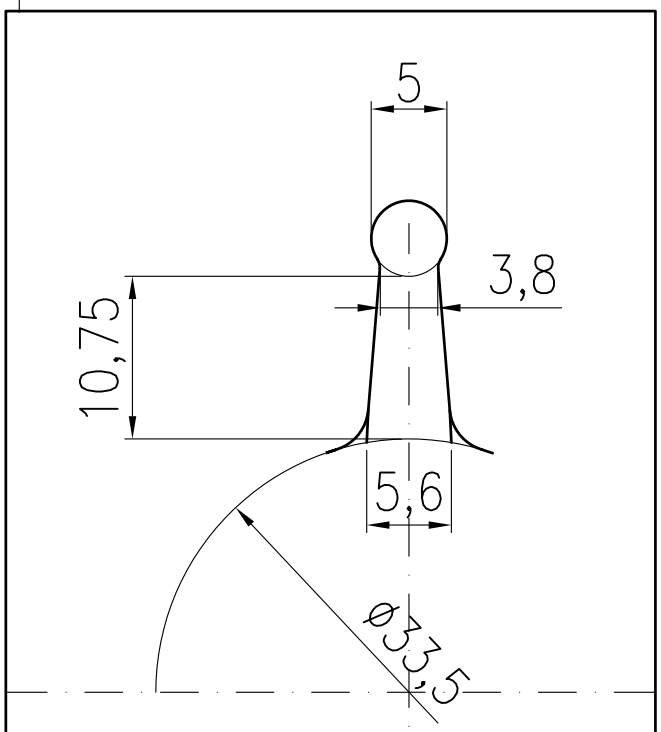


PARTICOLARE DELLA PALA

**scala 2:1**

De 65 – H 50.8

Kg. 0.164

GIRANTE PER POMPA ACQUA MARE 1”

CODICE

00.41.55